第１３１回　九州地区高等学校野球長崎大会組合せ

期日	平成24年　9月15日（土）　～　9月23日（日）　・　10月12日(金)～10月16日（火）	９日間	【長崎県営野球場】
	平成24年　10月12日（金）　・　13日（土）	２日間	【長崎市総合運動公園かきどまり野球場】
	平成24年　9月15日（土）　～　9月23日（日）	５日間	【佐世保市総合グラウンド野球場】
	平成24年　9月15日（土）　～　9月23日（日）　・　10月12日（金）	５日間	【諫早市営野球場】

開始時間　**３試合日**　①９：３０　②１２：００　③１４：３０　**２試合日**　（１）１０：００　（２）１２：３０
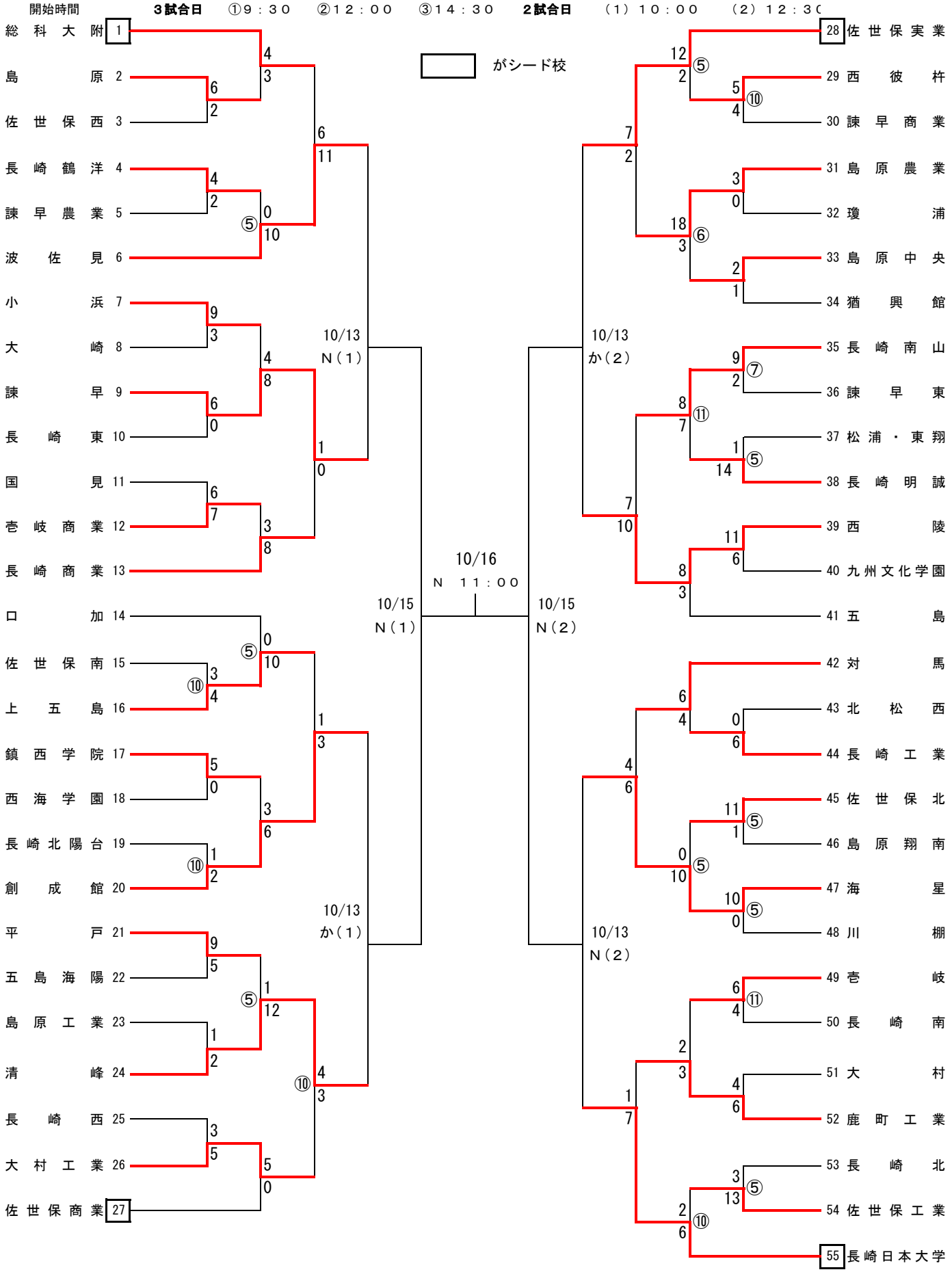
□ がシード校